令和８年度（第８０回）関東高等学校女子バレーボール大会組合せ

【競 技 会 場】　第１日（５月３０日）　東金アリーナ　Ａ・Ｂ　　大網白里アリーナ　Ｃ・Ｄ
　　城西国際大学　Ｅ・Ｆ　　茂原市市民体育館　Ｇ・Ｈ
　　第２日（５月３１日）　東金アリーナ　　Ａ・Ｂ・特設

【競技開始時間】　第１試合　９：３０　第２試合　１０：３０　第３試合　１１：３０
　　第４試合　１２：３０　第５試合　１３：３０　第６試合　１４：３０
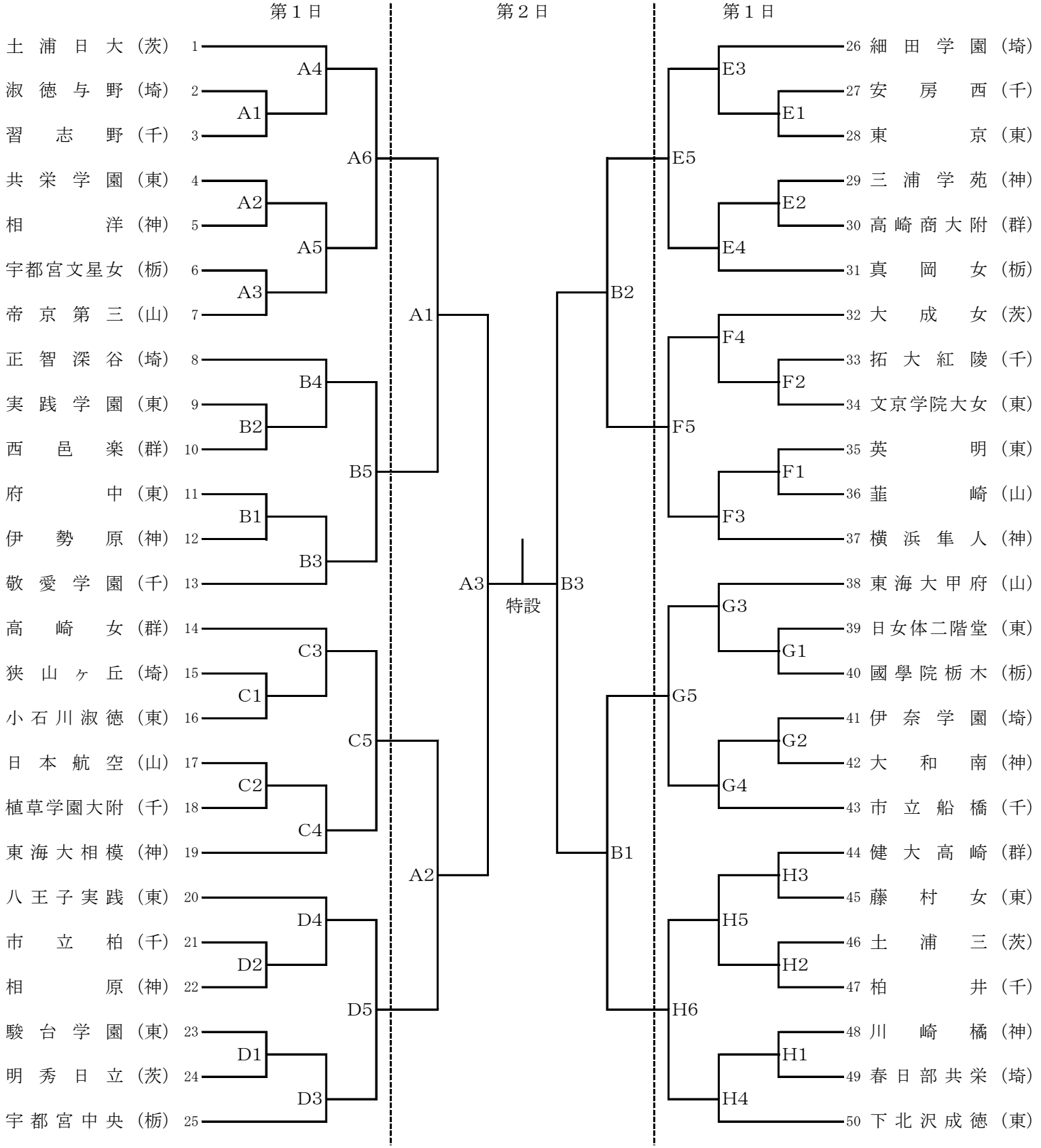
競技委員長サイン　真中貢一