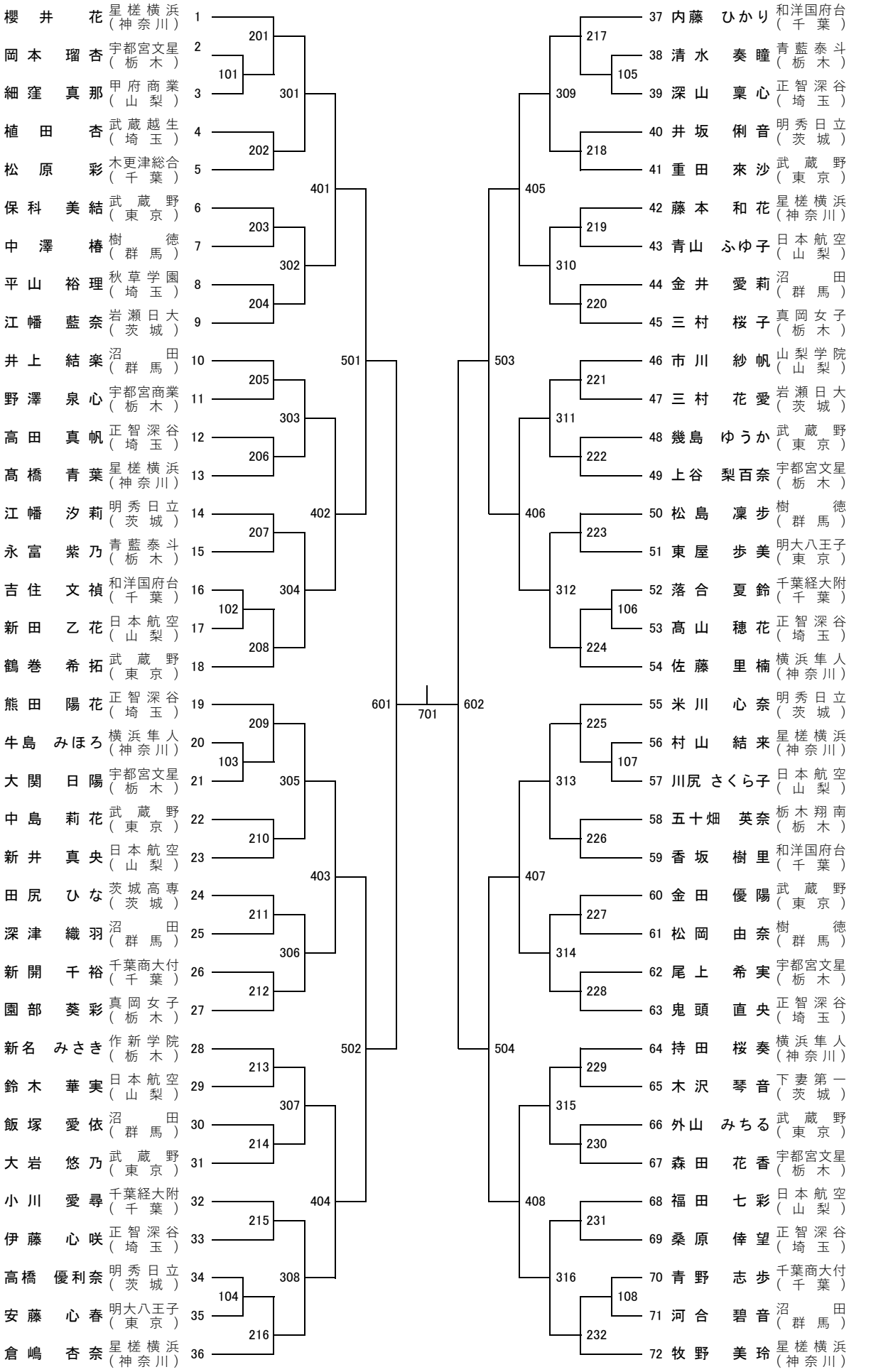令和8年度　第76回関東高等学校卓球大会　女子シングルス